LAVAZZA
ESPRESSO POINT

EP 850 RED 230 V

PARTI DI RICAMBIO

CODICE MANUALE 10064412 / REL. 0.00 / DICEMBRE 2008

EP 850 RED 230 V

Codice macchina
10080311

EP 850 RED 230 V
SATINATA

Codice macchina
10080313

Codice manuale
10064412

Rel. 0.00
Edizione 12/2008
© Copyright LAVAZZA S.p.A.

Tel. 0039.011.2398429
Fax 0039.011.23980466
technicalservice@lavazza.it

ATTENZIONE

Utilizzate esclusivamente ricambi originali. Il costruttore declina ogni responsabilità per l'uso di ricambi non originali.

AMBIENTE

I particolari sostituiti devono essere consegnati agli appositi centri di raccolta specifici per lo smaltimento.

GUIDA ALLA LETTURA

A B C AIO (fino a icola ➡10208) D 1 1/2

N.	CODICE	DENOMINAZIONE	NOTE
1	**10064314**	COPERCHIO SERBATOIO ROSSO	
2	**10064315**	SERBATOIO ASSEMBLATO	
3	**10064316**	PROTEZIONE TAZZE DESTRO	
4	**10064317**	PROTEZIONE TAZZE SINISTRO	
5	**10064318**	GRIGLIA SCALDATAZZE	
6	**10064319**	VITE 3X12	
7	**10064320**	COPERCHIO SUPERIORE	
8	**10064321**	VITE 3X10	
9	**10064322**	SUPPORTO INTERRUTTORI	
10	**10064323**	INTERRUTTORE VAPORE - LAMPADA BLU	
11	**10064324**	INTERRUTTORE CAFFÈ - LAMPADA VERDE	
12	**10064325**	INTERRUTTORE ALIMENTAZIONE - LAMPADA ROSSA	
13	**10064326**	COPRITASTO VAPORE	
14	**10064327**	COPRITASTO CAFFÈ	
15	**10064328**	COPRITASTO ALIMENTAZIONE	
16	**10064329**	COPERCHIO SUPERIORE	
17	**10064358**	VITE 3X8	
18	**10064332**	DISTANZIALE	
19	**10064333**	CARROZZERIA	
20	**10064334**	GRIGLIA POGGIATAZZE	
21	**10064335**	SUPPORTO PER POGGIATAZZE	
22	**10064336**	SUPPORTO PER POGGIATAZZE ROSSO	
23	**10064337**	MASCHERINA INFERIORE	
24	**10064338**	PANNELLO FRONTALE	
25	**10064339**	GUARNIZIONE PER LANCIA VAPORE	
26	**10064340**	LANCIA VAPORE	
27	**10064341**	MANOPOLA LANCIA VAPORE	
28	**10064342**	COPERTURA LANCIA VAPORE	
29	**10064343**	MANOPOLA RUBINETTO VAPORE	
30	**10064344**	GUARNIZIONE PER SILENZIATORE	
31	**10064345**	BASE INTERNA	
32	**10064346**	CASSETTO RACCOGLI GOCCE	
33	**10064347**	BASE ESTERNA	
34	**10064348**	PIEDINI IN GOMMA	
35	**10064349**	PIEDINO CENTRALE	
36	**10064350**	VITE 3X12	

"EP 850 RED 230 V" Codice manuale 10064412 / Rel. 0.00 / Dicembre 2008

LAVAZZA ESPRESSO POINT **TELAIO** (fino alla matricola ➡10208) 1 2/2

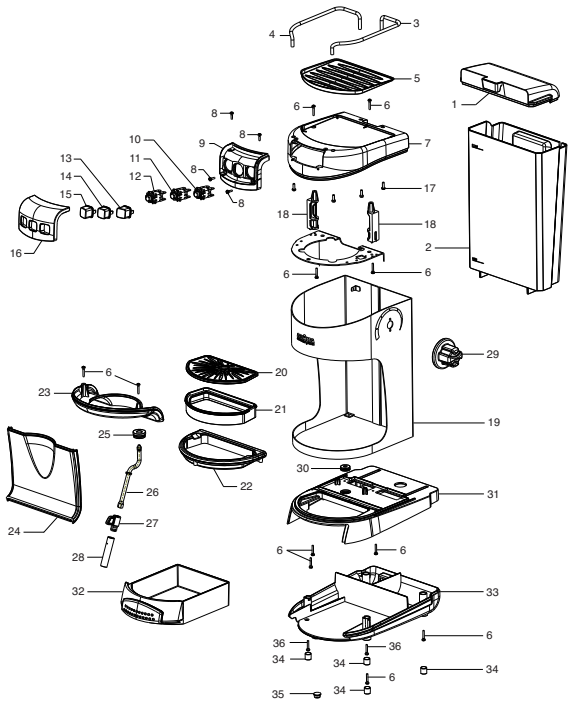

"EP 850 RED 230 V" Codice manuale 10064412 / Rel. 0.00 / Dicembre 2008

A) **RIFERIMENTO**: Numero di riferimento dei singoli particolari rappresentati nel disegno. Se con lo stesso numero sono compresi più numeri di codice, occorrerà fare riferimento a quanto riportato nelle note

B) **CODICE**: Codice dei singoli particolari

C) **DENOMINAZIONE**: Nome dei singoli particolari

D) **NOTE**: Ulteriori informazioni dei singoli particolari

➡ **00000** = Fino alla matricola

00000 ➡ = Dalla matricola

PAGINA BIANCA

INDICE
PARTI DI RICAMBIO

1 *TELAIO*

2 *GRUPPO IDRAULICO*

3 *GRUPPO CALDAIA / EROGATORE*

4 *GRUPPO CABLAGGI*

5 *APPENDICE*

RIF.	CODICE	DENOMINAZIONE	NOTE
1	**10064314**	COPERCHIO SERBATOIO ROSSO	
2	**10064315**	SERBATOIO ASSEMBLATO	
3	**10064316**	PROTEZIONE TAZZE DESTRO	
4	**10064317**	PROTEZIONE TAZZE SINISTRO	
5	**10064318**	GRIGLIA SCALDATAZZE	
6	**10064319**	VITE 3X12	
7	**10064320**	COPERCHIO SUPERIORE	
8	**10064321**	VITE 3X10	
9	**10064322**	SUPPORTO INTERRUTTORI	
10	**10064323**	INTERRUTTORE VAPORE - LAMPADA BLU	
11	**10064324**	INTERRUTTORE CAFFÈ - LAMPADA VERDE	
12	**10064325**	INTERRUTTORE ALIMENTAZIONE - LAMPADA ROSSA	
13	**10064326**	COPRITASTO VAPORE	
14	**10064327**	COPRITASTO CAFFÈ	
15	**10064328**	COPRITASTO ALIMENTAZIONE	
16	**10064329**	COPERCHIO SUPERIORE	
17	**10064358**	VITE 3X8	
18	**10064332**	DISTANZIALE	
19	**10064333**	CARROZZERIA	
20	**10064334**	GRIGLIA POGGIATAZZE	
21	**10064335**	SUPPORTO PER POGGIATAZZE	
22	**10064336**	SUPPORTO PER POGGIATAZZE ROSSO	
23	**10064337**	MASCHERINA INFERIORE	
24	**10064338**	PANNELLO FRONTALE	
25	**10064339**	GUARNIZIONE PER LANCIA VAPORE	
26	**10064340**	LANCIA VAPORE	
27	**10064341**	MANOPOLA LANCIA VAPORE	
28	**10064342**	COPERTURA LANCIA VAPORE	
29	**10064343**	MANOPOLA RUBINETTO VAPORE	
30	**10064344**	GUARNIZIONE PER SILENZIATORE	
31	**10064345**	BASE INTERNA	
32	**10064346**	CASSETTO RACCOGLI GOCCE	
33	**10064347**	BASE ESTERNA	
34	**10064348**	PIEDINI IN GOMMA	
35	**10064349**	PIEDINO CENTRALE	
36	**10064350**	VITE 3X12	

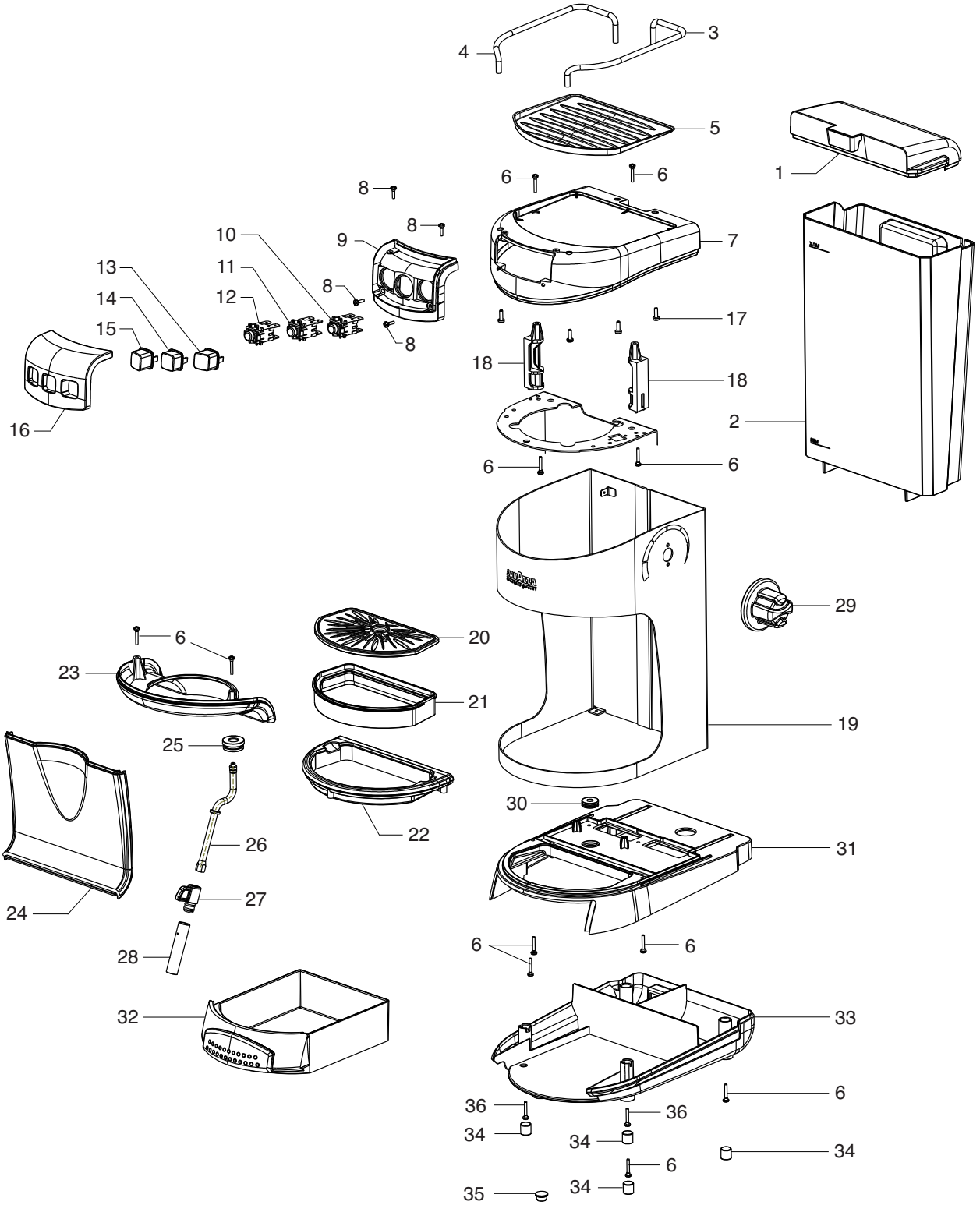
4
3
5
1
6
6
8
8
10
9
7
13
11
8
14
12
17
15
8
18
18
16
2
6
6
29
6
20
23
21
19
25
22
30
26
31
24
27
28
6
6
32
33
6
36
36
34
34
34
6
35
34

RIF.	CODICE	DENOMINAZIONE	NOTE
1	**10064501**	COPERCHIO SERBATOIO ROSSO	
2	**10064510**	SERBATOIO ASSEMBLATO	Può essere montato anche su matricole precedenti
3	**10064316**	PROTEZIONE TAZZE DESTRO	
4	**10064317**	PROTEZIONE TAZZE SINISTRO	
5	**10064318**	GRIGLIA SCALDATAZZE	
6	**10064319**	VITE 3X12	
7	**10064502**	COPERCHIO SUPERIORE	
8	**10064321**	VITE 3X10	
9	**10064503**	SUPPORTO INTERRUTTORI	
10	**10064323**	INTERRUTTORE VAPORE - LAMPADA BLU	
11	**10064324**	INTERRUTTORE CAFFÈ - LAMPADA VERDE	
12	**10064325**	INTERRUTTORE ALIMENTAZIONE - LAMPADA ROSSA	
13	**10064326**	COPRITASTO VAPORE	
14	**10064327**	COPRITASTO CAFFÈ	
15	**10064328**	COPRITASTO ALIMENTAZIONE	
16	**10064329**	COPERCHIO SUPERIORE	
17	**10064358**	VITE 3X8	
18	**10064332**	DISTANZIALE	
19	**10064333**	CARROZZERIA	
20	**10064334**	GRIGLIA POGGIATAZZE	
21	**10064335**	SUPPORTO PER POGGIATAZZE	
22	**10064504**	SUPPORTO PER POGGIATAZZE ROSSO	
23	**10064505**	MASCHERINA INFERIORE	
24	**10064506**	PANNELLO FRONTALE	
25	**10064339**	GUARNIZIONE PER LANCIA VAPORE	
26	**10064340**	LANCIA VAPORE	
27	**10064341**	MANOPOLA LANCIA VAPORE	
28	**10064342**	COPERTURA LANCIA VAPORE	
29	**10064343**	MANOPOLA RUBINETTO VAPORE	
30	**10064344**	GUARNIZIONE PER SILENZIATORE	
31	**10064507**	BASE INTERNA	
32	**10064508**	CASSETTO RACCOGLI GOCCE	
33	**10064509**	BASE ESTERNA	
34	**10064348**	PIEDINI IN GOMMA	
35	**10064349**	PIEDINO CENTRALE	
36	**10064350**	VITE 3X12	

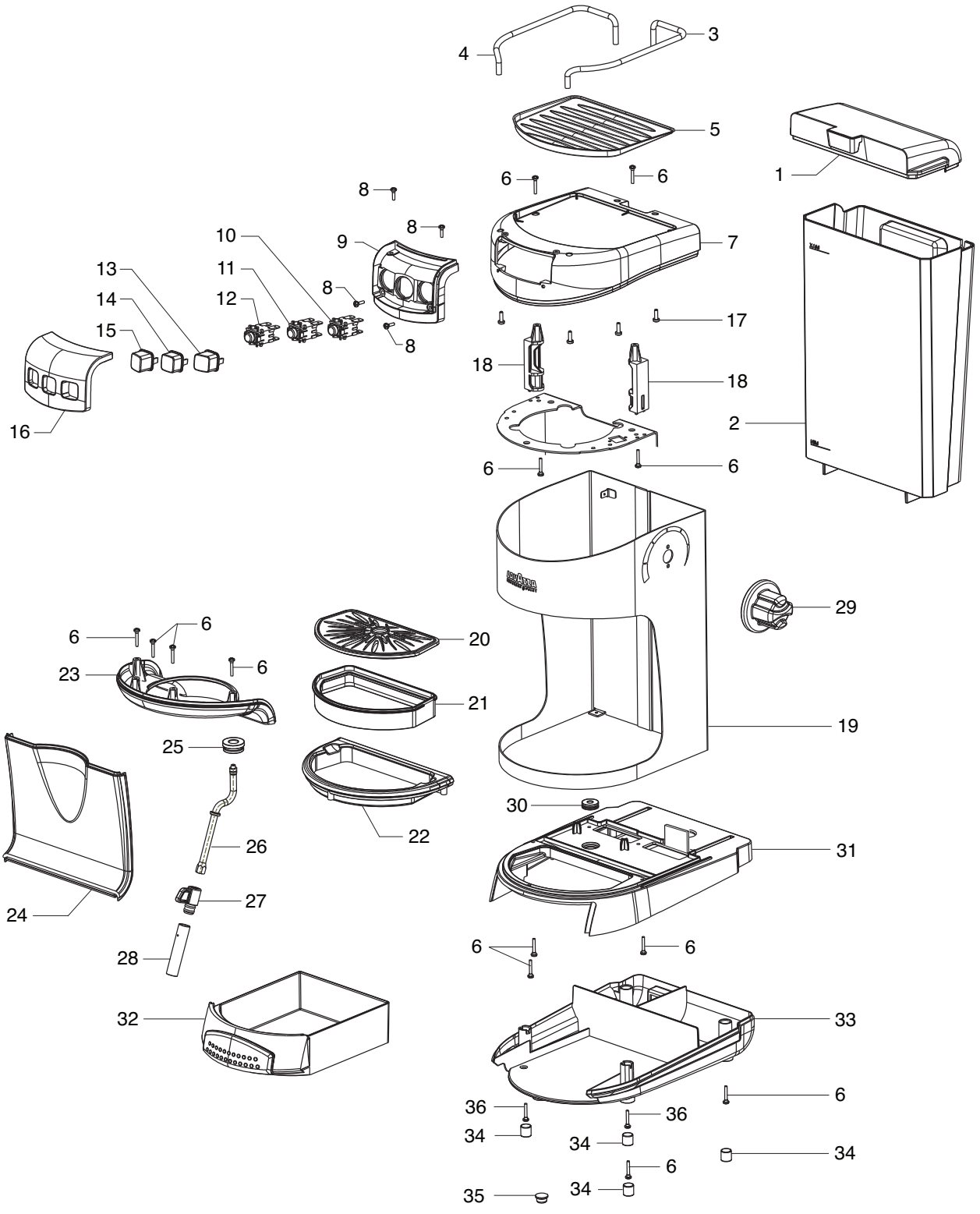
4
3
5
1
6
6
8
8
10
9
7
13
11
8
14
12
17
15
8
18
18
16
2
6
6
29
6
6
20
23
6
21
19
25
30
26
31
22
24
27
28
6
6
32
33
6
36
36
34
34
34
6
35
34

RIF.	CODICE	DENOMINAZIONE	NOTE
1	**10064351**	MOLLA	
2	**10064352**	SUPPORTO POMPA TIPO 2	
3	**10064353**	VALVOLA DI SICUREZZA S3HPR	
4	**10099027**	KIT 10 POMPA ULKA 230V 50HZ TIPO EX4	
	10099028	KIT 10 POMPA EP4 230V 50HZ	Da matricola 100209 in poi Può essere montata anche su matricole precedenti insieme al particolare 10060037
5	**10064354**	SUPPORTO POMPA TIPO 1	
6	**10064355**	TUBO SCARICA CALDAIA	
7	**10064356**	TUBO SICUREZZA POMPA	
8	**10064357**	SILENZIATORE	
9	**10064358**	VITE 3X8	
10	**10064359**	TUBO SCARICO VAPORE	
11	**10064360**	ATTACCO TUBO VAPORE	
12	**10064361**	CLIPS FERMATUBO	
13	**10064362**	SUPPORTO CALDAIA	
14	**10064331**	VITE 5X20	
15	**10064365**	RUBINETTO VAPORE	
16	**10064366**	GUARNIZIONE VALVOLA ACQUA	
17	**10064367**	CORPO VALVOLA ACQUA	
18	**10064368**	MOLLA TUBO	
19	**10064369**	TUBO INGRESSO POMPA	
20	**10088330**	O-RING VITON 2025	
21	**10064370**	SEDE VALVOLA	
22	**10064371**	O-RING	
23	**10064372**	TAPPO IN PLASTICA	
24	**10064330**	RONDELLA IN BAKELITE	
25	**10060037**	BOCCOLA OTTONE INT. 14 EST. 16 H 6	Da matricola 100209 in poi Da impiegare con particolare 10099028

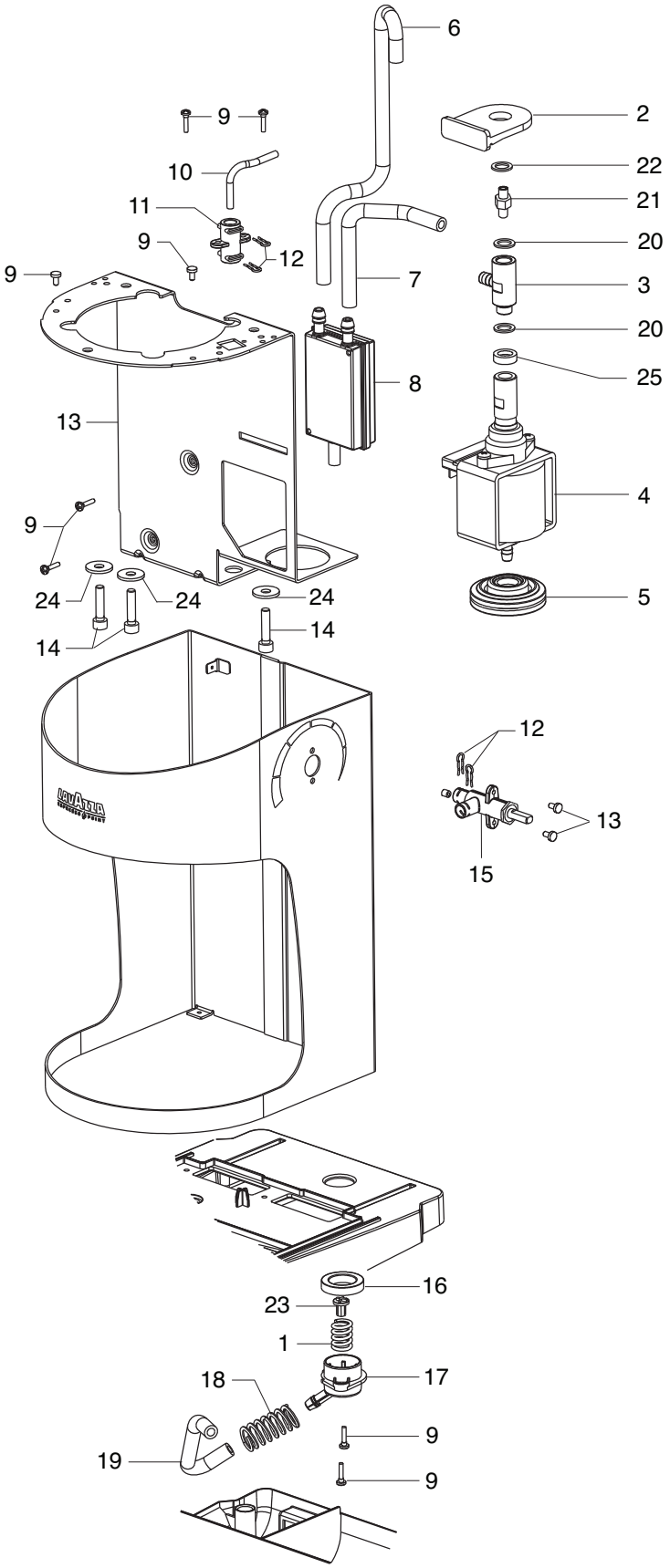
6
9
2
10
22
11
21
9
12
20
9
7
3
20
8
25
13
4
9
24
24
24
5
14
14
12
13
15
16
23
1
18
17
19
9
9

RIF.	CODICE	DENOMINAZIONE	NOTE
1	**10064373**	VITE 4X10	
2	**10064374**	FERMA TERMOFUSIBILE	
3	**10064375**	VITE 4X6	
4	**10064376**	FERMA TERMOFUSIBILE	
5	**10064377**	TERMOSTATO 135°	
6	**10064378**	VITE 5X27	
7	**10064379**	CALDAIA - PARTE SUPERIORE CON RESISTENZA	
8	**10064380**	TERMOSTATO 98°	
9	**10064381**	ELETTROVALVOLA CON O-RING	
10	**10064382**	VITE 5X15	
11	**10064383**	GUARNIZIONE CALDAIA	
12	**10064384**	CALDAIA - PARTE INFERIORE	
13	**10064385**	VALVOLINO IN SILICONE	
14	**10064386**	MOLLA VALVOLINO	
15	**10064387**	VITE PORTA VALVOLINO	
16	**10064388**	FILTRO	
17	**10064389**	VITE 4X8	
18	**10064390**	GUARNIZIONE GRUPPO EROGAZIONE	
19	**10064391**	SUPPORTO AGGANCIO PORTA CAPSULE	
20	**10064392**	BECCUCCIO EROGAZIONE - 1 DOSE	Fino a matricola 100208
21	**10064393**	PORTA CAPSULE ASSEMBLATO	
22	**10064394**	TUBO INGRESSO ACQUA IN CALDAIA	
23	**10064396**	CALDAIA ASSEMBLATA	
24	**10064363**	RONDELLA ELASTICA	
25	**10064511**	BECCUCCIO EROGAZIONE CON NERVATURE	Da matricola 100209 Può essere montato anche su matricole precedenti

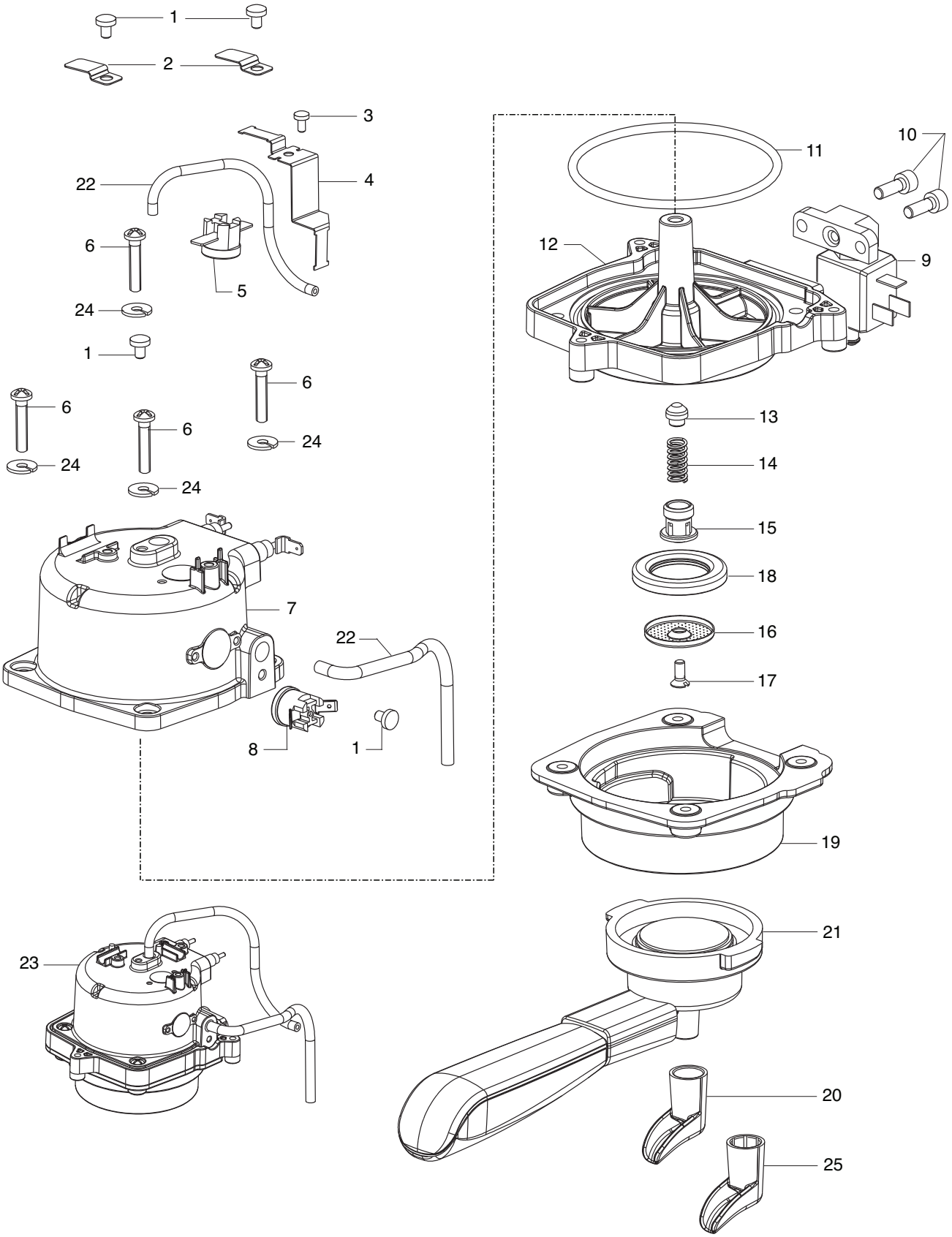
1
2
3
22
4
6
5
24
1
6
6
24
6
24
24
7
22
8
1
11
10
12
9
13
14
15
18
16
17
19
23
21
20
25

RIF.	CODICE	DENOMINAZIONE	NOTE
1	**10064397**	CAVO DI ALIMENTAZIONE TERMOFUSIBILE	
2	**10064398**	CAVO NEUTRO TERMOFUSIBILE	
3	**10064399**	CAVO DEL TERMOSTATO	
4	**10064400**	CAVO DI ALIMENTAZIONE 1	
5	**10064401**	CAVO TERMOSTATO 2	
6	**10064402**	CONNESSIONI POMPA	
7	**10064403**	CONNESSIONI PRESA	
8	**10064404**	CAVO DI ALIMENTAZIONE	
9	**10064405**	CAVO DI TERRA	
10	**10064406**	CAVO DI ALIMENTAZIONE 2	

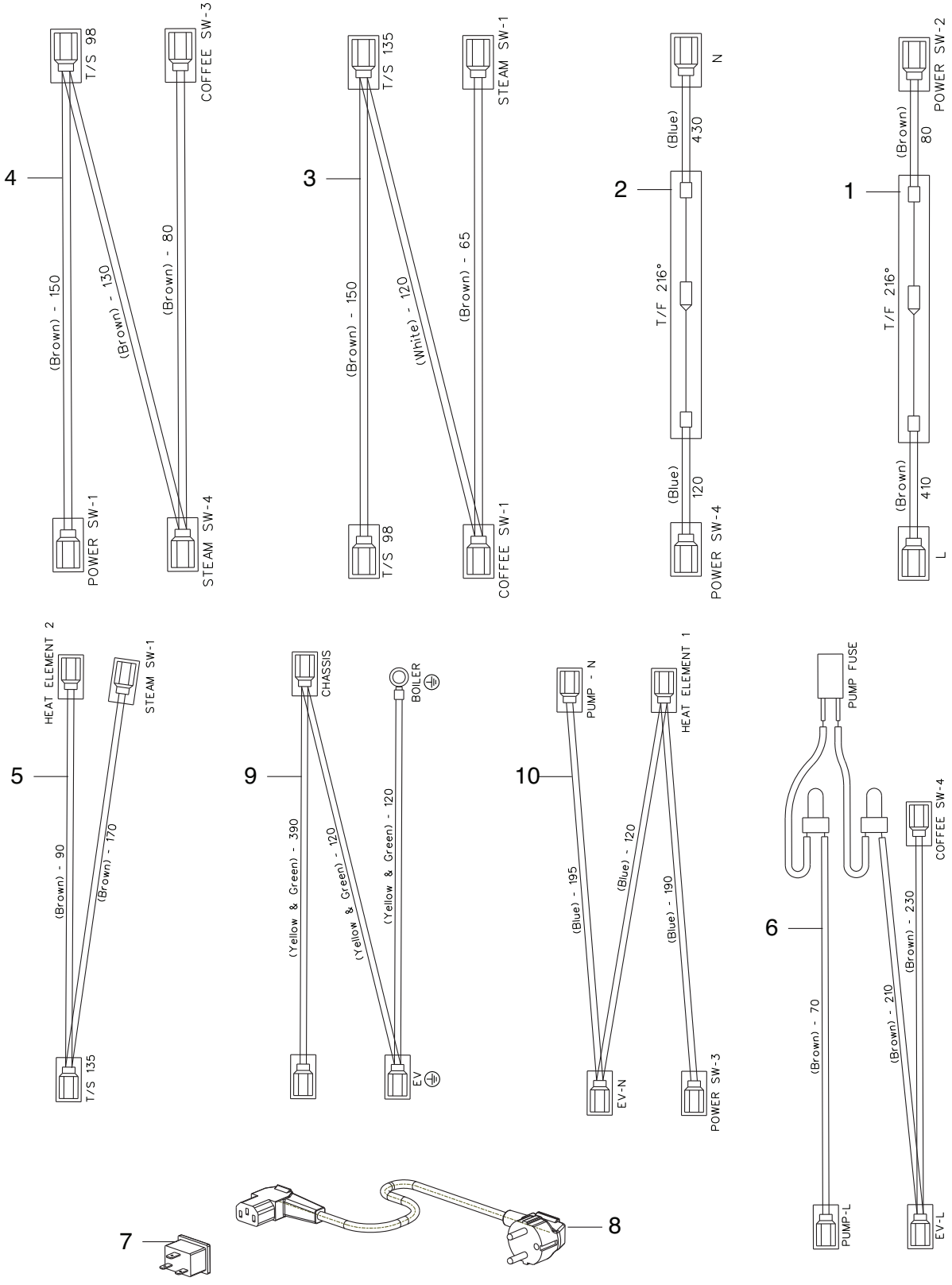
4
T/S 98
COFFEE SW-3
(Brown) - 150
(Brown) - 130
(Brown) - 80
POWER SW-1
STEAM SW-4
3
T/S 135
STEAM SW-1
(Brown) - 150
(White) - 120
(Brown) - 65
T/S 98
COFFEE SW-1
2
N
(Blue)
430
T/F 216°
(Blue)
120
POWER SW-4
1
POWER SW-2
(Brown)
80
T/F 216°
(Brown)
410
L
5
HEAT ELEMENT 2
STEAM SW-1
(Brown) - 90
(Brown) - 170
T/S 135
9
CHASSIS
BOILER
(Yellow & Green) - 390
(Yellow & Green) - 120
(Yellow & Green) - 120
EV
10
PUMP - N
HEAT ELEMENT 1
(Blue) - 195
(Blue) - 120
(Blue) - 190
EV-N
POWER SW-3
PUMP FUSE
6
COFFEE SW-4
(Brown) - 70
(Brown) - 210
(Brown) - 230
PUMP-L
EV-L
7
8

RIF.	CODICE LAVAZZA	DENOMINAZIONE	NOTE
1	**10083498**	LIBRETTO ISTRUZIONI EP850 MULTILINGUE	
2	**10064313**	IMBALLO INTERNO SUPERIORE E INFERIORE	
3	**10064311**	SCATOLA IMBALLO BIANCA	
	10064312	SCATOLA IMBALLO COLORATA	

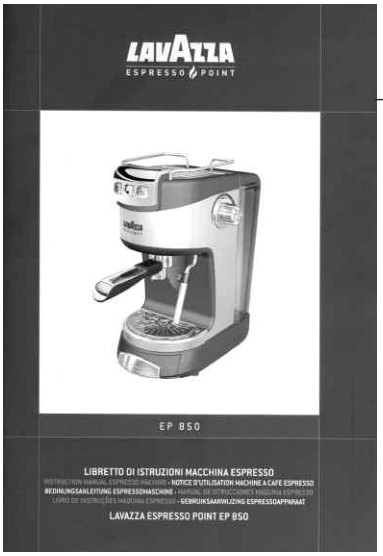
LAVAZZA
ESPRESSO POINT
EP 850
LIBRETTO DI ISTRUZIONI MACCHINA ESPRESSO
LAVAZZA ESPRESSO POINT EP 850

1

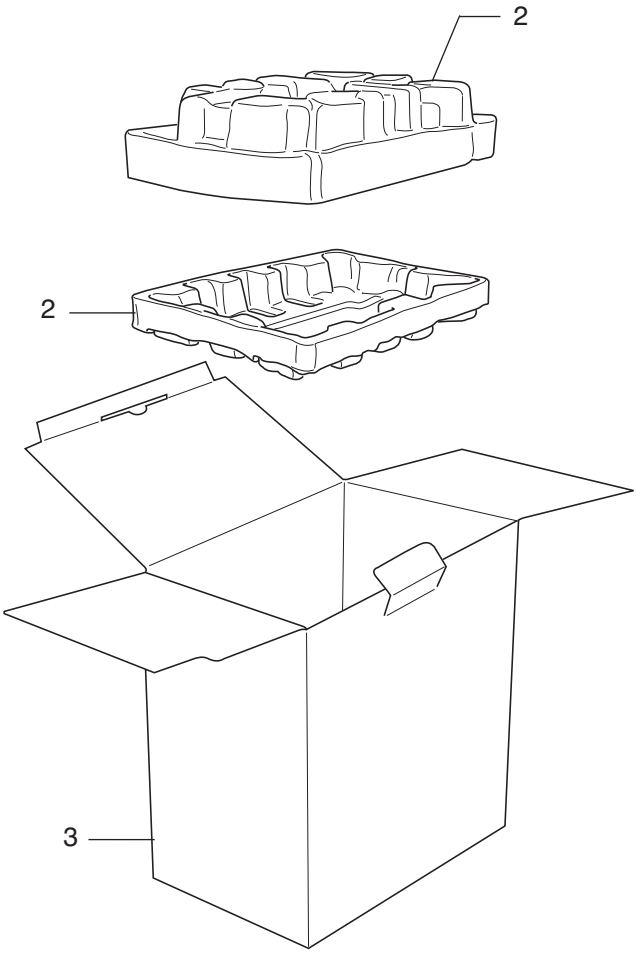
2
2
3